横型ドレーン

YMXL 50（2吋）～150（6吋）

屋上用	アスファルトシート防水用	一般用打込式	ガス管用 YMX-GL・YHY・SGP管用

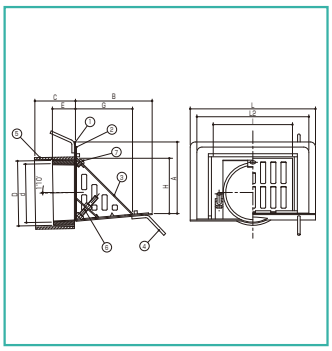

横型ドレーン

YMXML 50（2吋）～150（6吋）

屋上用	モルタル塗膜防水用	一般用打込式	ガス管用 YMX-GL・YHY・SGP管用

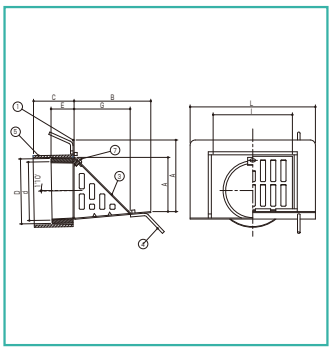

部品構成表

部番	部品名	材質
1	本体	SUS304
2	防水層押え	
3	ストレーナー	
4	アンカー	
5	スペーサー	塩ビ
6	押えボルト	SUS304
7	止ネジ	

施工用部品表

部品名	材質
打込養生蓋	発泡スチロール
仕上養生蓋	
位置決めプレート	SPCC
長ねじ	SS
固定プレート	平鋼
蝶ナット	SS

ボルト・ナット寸法表

部番	部品名	サイズ	数量	備考
6	押えボルト	M8 × 50	2	ナット付
7	止ネジ	M6	1	平ワッシャー スプリングワッシャー付

※ご注文の際はC寸法（パラペット厚さ）をご指示下さい。
※YMXMLは②⑥の部品がありません。

寸法表　（単位：mm）

呼称	A	B	C	L	D	d	E	F	G	H	I	L2
50用（2吋）	110	120	100～	215	68	Rc2	35	20	84	80	125	191
65用（2 1/2吋）					87	Rc2 1/2						
75用（3吋）	130	140		230	102	Rc3	39	20	99	95	140	204
100用（4吋）	140	150		245	127	Rc4	45	23	112	108	155	219
125用（5吋）	170	180		275	154	Rc5	48	26	144	140	185	255
150用（6吋）	200	215		320	180	Rc6	52	29	171	170	210	300

ALC用横型ドレーン

YMXAL 50（2吋）～150（6吋）

屋上用	アスファルトシート防水用	ALC用	ガス管用 YMX-GL・YHY・SGP管用

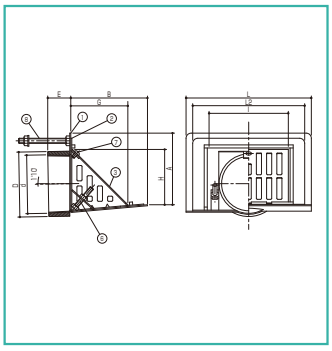

外断熱用横型ドレーン

YMXWL 50（2吋）～150（6吋）

屋上用	アスファルトシート防水用	外断熱用	ガス管用 YMX-GL・YHY・SGP管用

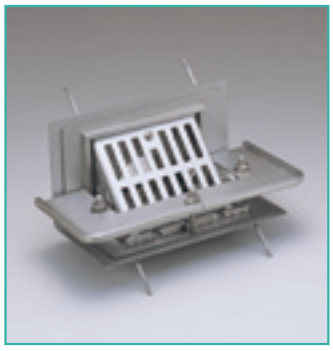

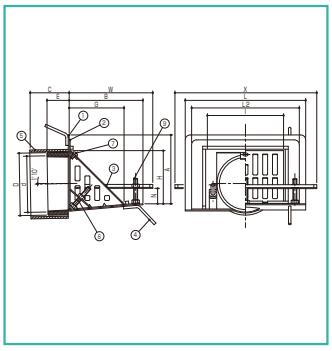

部品構成表

部番	部品名	材質
1	本体	SUS304
2	防水層押え	
3	ストレーナー	
4	アンカー	
5	スペーサー	塩ビ
6	押えボルト	SUS304
7	止ネジ	
8	取付ボルト	
9	押えボルト	

施工用部品表

部品名	材質
打込養生蓋	発泡スチロール
仕上養生蓋	

ボルト・ナット寸法表

部番	部品名	サイズ	数量	備考
6	押えボルト	M8 × 50	2	ナット付
7	止ネジ	M6	1	平ワッシャー スプリングワッシャー付
8	取付ボルト	M10	2	平ワッシャーナット付
9	押えボルト	M8 × 50	3	ナット付

※ご注文の際はC寸法及びN寸法（ALC・断熱材厚さ）をご指示下さい。※YMXALは④⑤⑨の部品はありません。

寸法表　（単位：mm）

呼称	A	B	C	L	D	d	E	G	H	I	L2	W	X	N
50用（2吋）	110	120	100～	215	68	Rc2	35	84	80	125	191	120	260	12～30
65用（2 1/2吋）					87	Rc2 1/2								
75用（3吋）	130	140		230	102	Rc3	39	99	95	140	204	160	275	
100用（4吋）	140	150		245	127	Rc4	45	112	108	155	219	170	290	
125用（5吋）	170	180		275	154	Rc5	48	144	140	185	255	200	320	
150用（6吋）	200	215		320	180	Rc6	52	171	170	210	300	225	385	